Genova a Molla Cassonetto

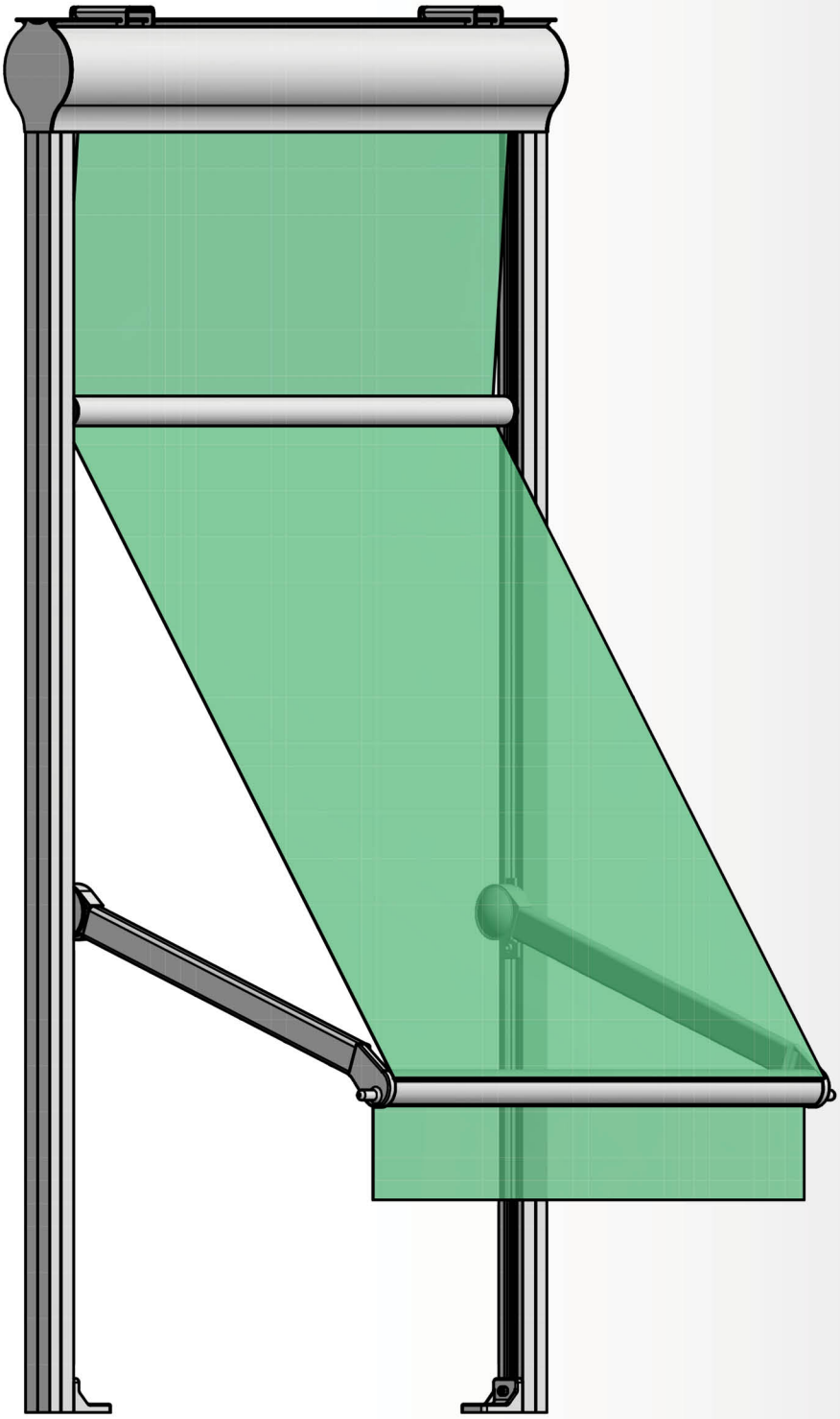

Descrizione Prodotto Genova a Molla Cassonetto:

Tenda con cassonetto a goccia per la protezione del tessuto con braccetti in guida da 40 x 40, il braccetto caricato a molla scorre verso il basso fino al punto di rotazione che viene stabilito in fase d'installazione, la rotazione è di 160°.

Sporgenza braccetto 60 cm

Salita e discesa ad argano o motore.

Viteria e bulloneria esclusivamente in acciaio inox.

Il prodotto viene costruito a Verano Brianza (MB) da ViVi-Italia ***www.vivi-italia.it***

Vista Laterale con Arganello Standard 11:1

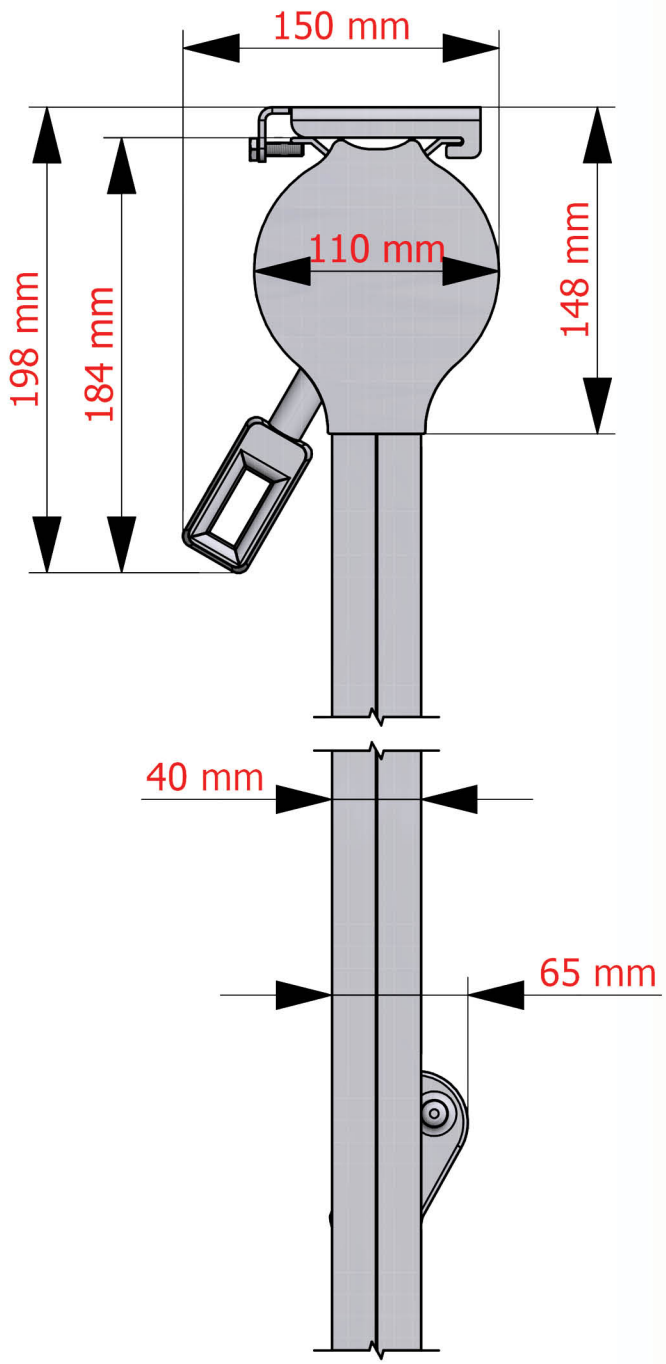

Vista Laterale con Arganello Cardano

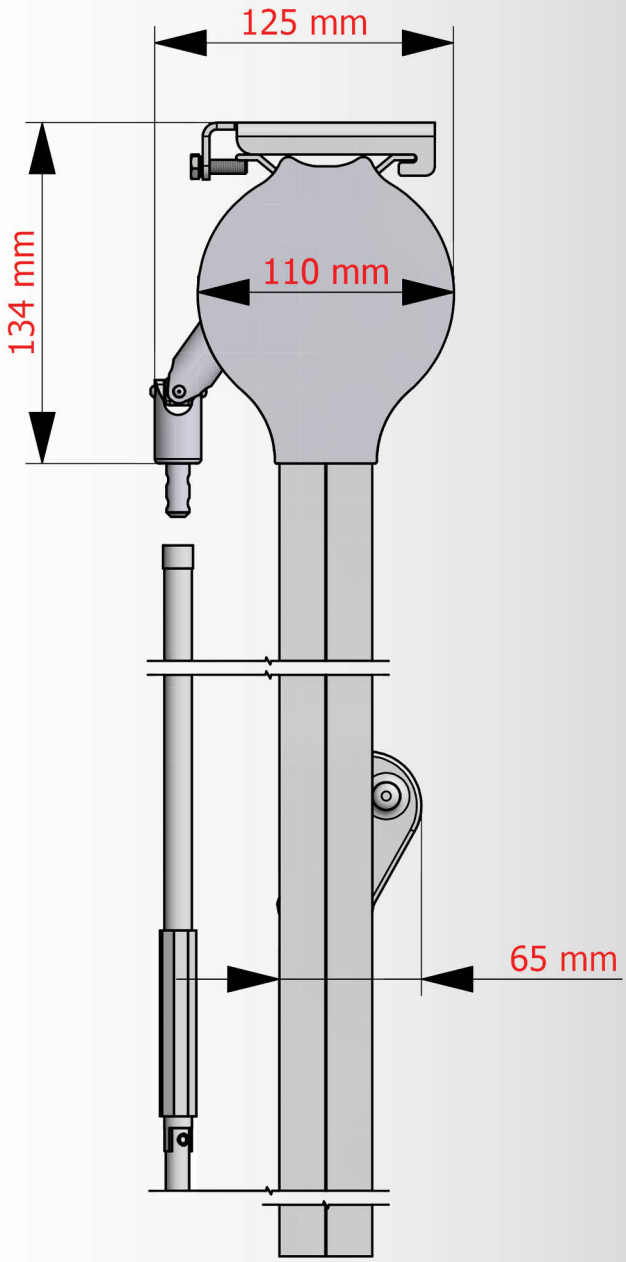

Sezione Guida 40 x 40:

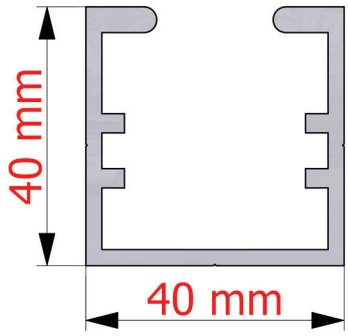

Piedino guida 40 x 40: (su richiesta)

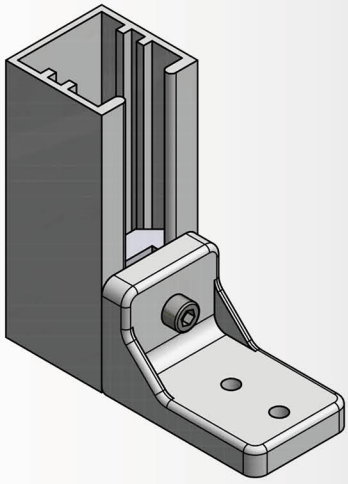

Sezione Cassonetto a Goccia:

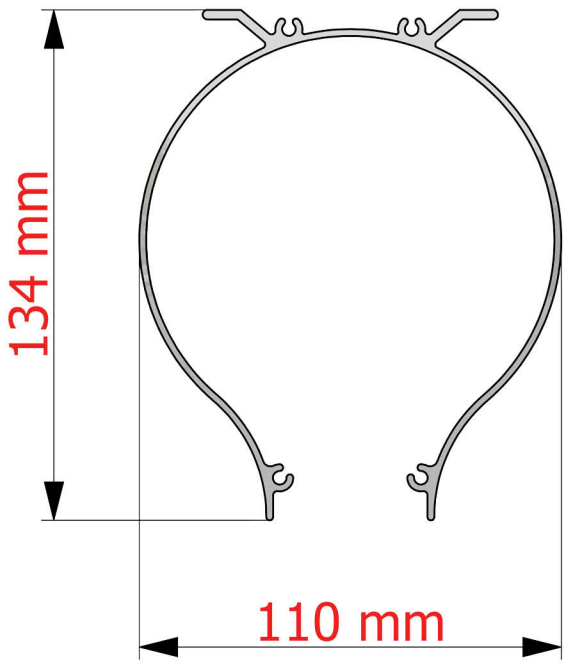

Staffa per la Posa del Cassonetto a Goccia a Soffitto:

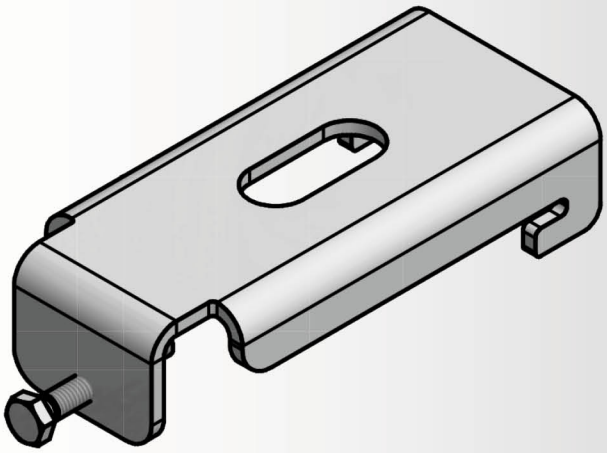

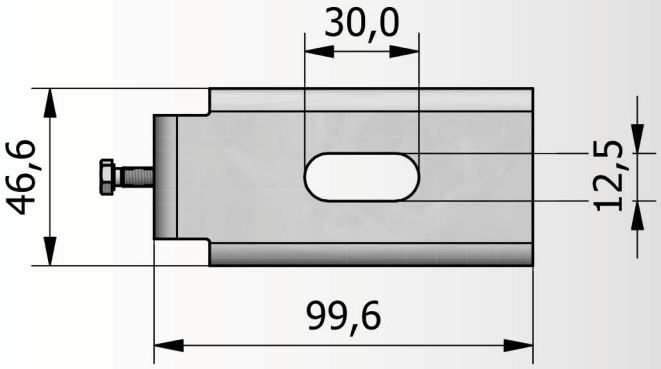

Testata Tipologia 1 per la Posa del Cassonetto a Goccia in nicchia:

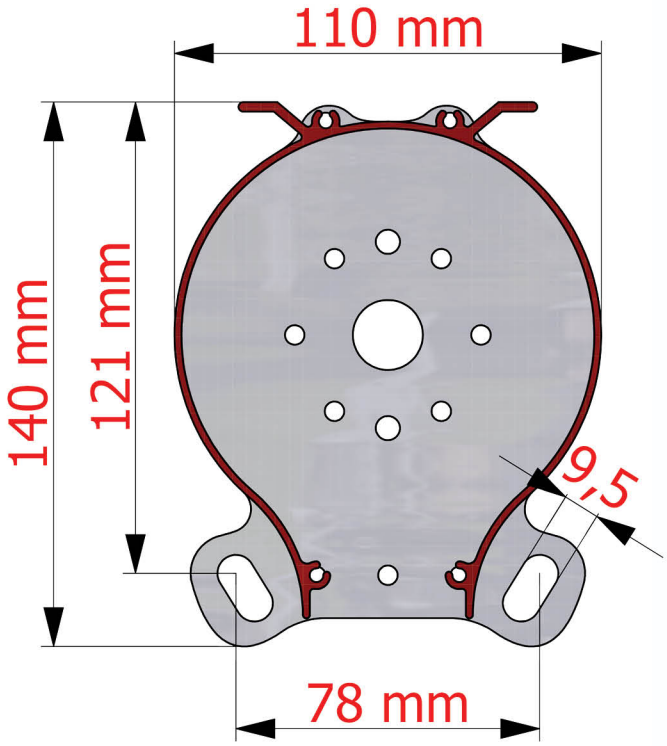

Testata Tipologia 2 per la Posa del Cassonetto a Goccia in nicchia:

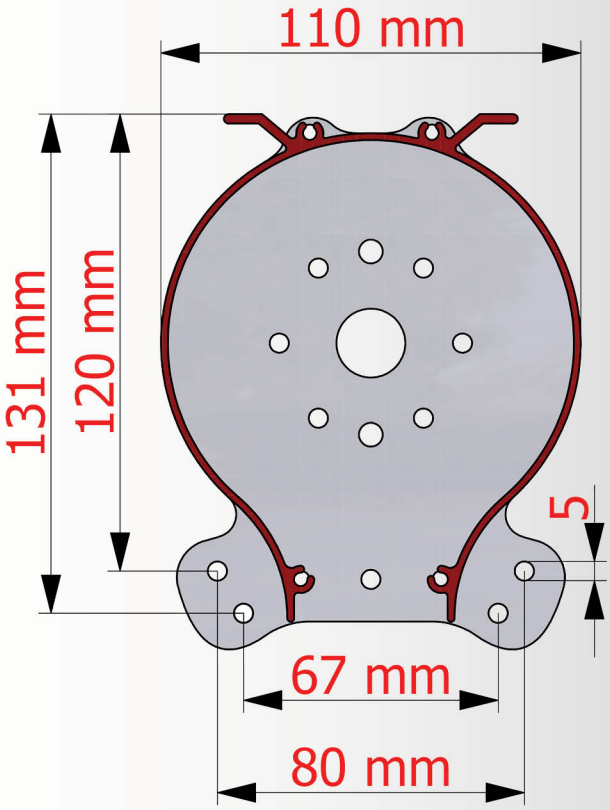

BREVETTI VIVI PERGOLE TENDE DA SOLE

Modello con Cassonetto a Goccia ed Argano 1:11 standard:

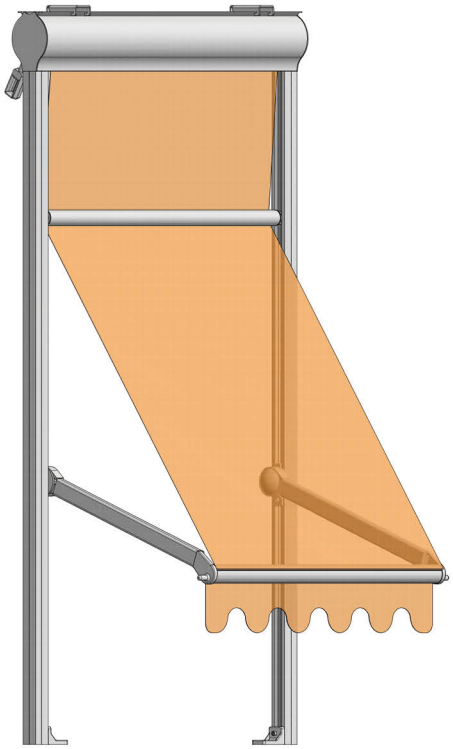

Modello con Cassonetto a Goccia ed Argano cardano:

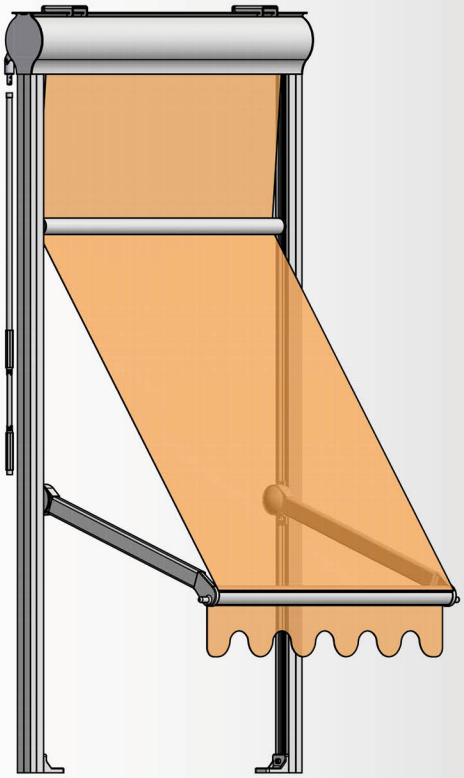

<u>Il Modello Genova a Molla Cassonetto è disponibile anche in altre versioni, e con altre tipologie di cassonetto in base all'installazione.</u>

Modello con Cassonetto Ispezionabile:

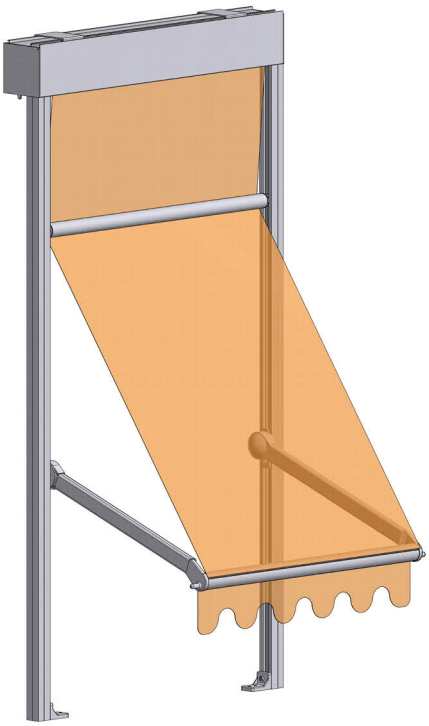

Modello Autoportante con Cassonetto Tubiforme:

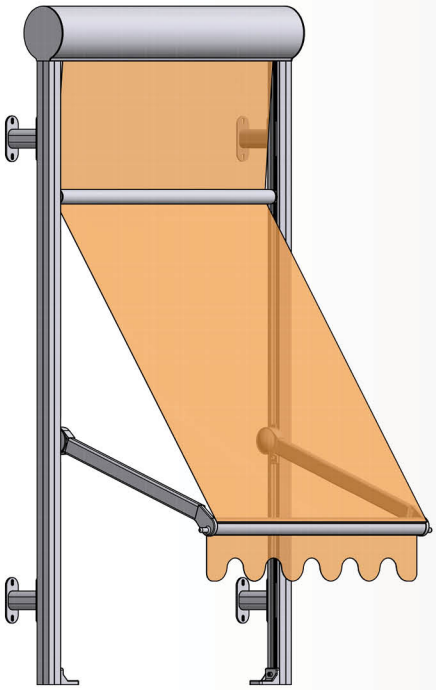
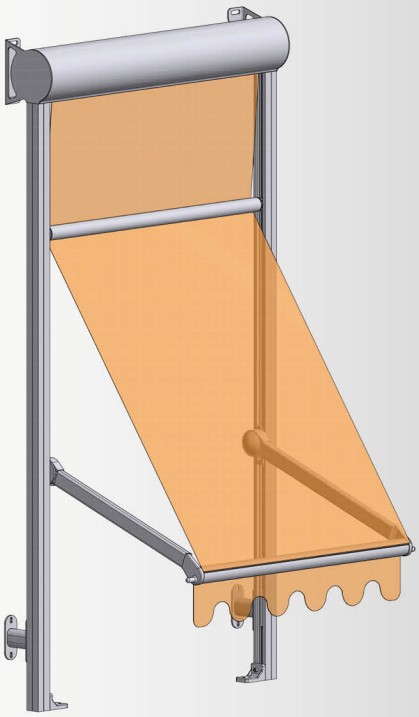
Modello con Cassonetto Tubiforme: